System CLASSICA MD 90
Kunststoff

Das System für die perfekte Energiebilanz. Mit einer Gesamtbautiefe von 90 mm vereint es klassisches Design mit effektivem Wärmeschutz. Das Mitteldichtungssystem wehrt mit drei Dichtungsebenen zuverlässig Kälte, Zugluft und Feuchtigkeit ab.

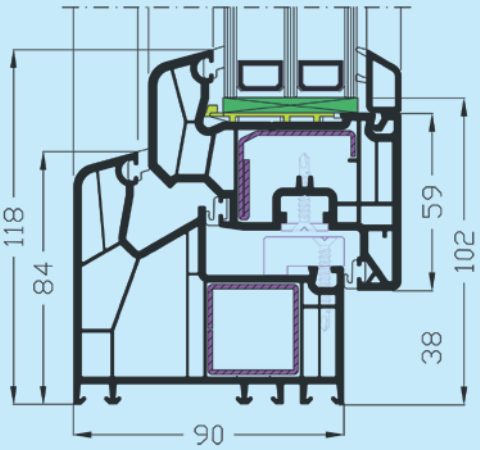

Alle Berechnungen nach DIN EN 10077

Verglasung mit Randverbund aus Aluminium

U_f 1,0
U_g 0,7 → **Uw 0,97**

Verglasung mit Warmrandverbund TGI®-Spacer*

U_f 1,0
U_g 0,7 → **Uw 0,92**

1

2
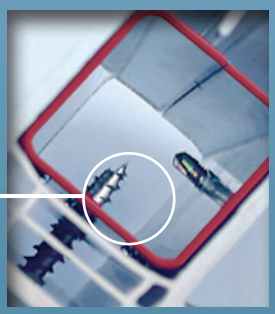

3

4

5

1 3 mm Wandstärke nach RAL-A.
2 Die Profile sind grundsätzlich stahlverstärkt.
3 Eine Staubleiste im unteren Blendrahmen schützt das Profil vor Verschmutzung
4 Hochwertige licht-, witterungs – und kältebeständige EPDM-Dichtung (Standardfarbe grau). Die Dichtung ist umlaufend eingezogen und daher in den Ecken nicht verschweißt. Dies verhindert eine Verhärtung der Dichtungen im Eckbereich und sorgt für einen gleichmäßigen Andruck.
5 Thermo-Ausführung mit Dämmkeil.

RAL GÜTEZEICHEN FENSTER KUNSTSTOFF

Fenster, die für ein gutes Klima sorgen

1. 6-Kammer-Profilsystem mit 3 mm Wandstärke im höchsten Qualitätsstandard nach RAL „Klasse A“ (nach DIN EN 12608, Klasse A) und einer Bautiefe von 90 mm. Elegante leicht abgerundete Kanten in der Ausführung flächenversetzt. Ansichtsbreiten von 118 mm bis 156 mm.
2. Die Falzentwässerung erfolgt durch die Vorkammer. Der Dampfdruckausgleich wird durch ein Spezialprofil über die äußere Anschlagdichtung ermöglicht.
3. Mitteldichtungssystem im Blend- und Flügelrahmen mit 3-fach umlaufenden Systemdichtungen aus APTK. Drei Dichtungsebenen für verbesserten Schallschutz, höhere Dichtigkeit und effektiverer Wärmedämmung. Standardfarbe: grau (auf Wunsch auch in schwarz).
4. Das PVC-Profil und die Systemdichtung liegen in einer Ebene.
5. Eine Staubleiste im unteren Querbereich sorgt für einen glatten Blendrahmenfalz zur einfachen Reinigung.
6. Der Glaseinstand beträgt 16 mm und sorgt für einen sicheren Halt der Verglasung.
7. Alle Profile besitzen großvolumige Verstärkungskammern, die generell mit Stahlarmierungen für statische Sicherheit und dauerhafte Funktion verstärkt sind.
8. Die großdimensionierten Blendrahmenfüße ermöglichen die sichere Montage von Zusatzprofilen wie beispielsweise Verbreiterungen, Fensterbankanschlüssen und Kopplungen.
9. Die Verschraubung des Beschlages erfolgt in speziellen Führungsnocken.
10. Eine spezielle Nut gewährleistet die sichere Aufnahme der Schließbleche.
11. Der Flügel und Blendrahmen kann mit unterschiedlichen Isoliergläsern bis zu einer Glasdicke von 50 mm ausgestattet werden. Die elegante leicht abgerundete Glasleiste ist fest in der Aufnahmenut montiert.
12. Für eine sichere Verklotzung sorgen spezielle Glasfalzeinlagen. Bereits mit 24mm-Zweischeiben-Isoliergläsern werden hohe Wärmedämmwerte realisiert.
13. Optionaler Dämmkeil in der Thermo- Ausführung U_f-Wert 0,97 W/m²K

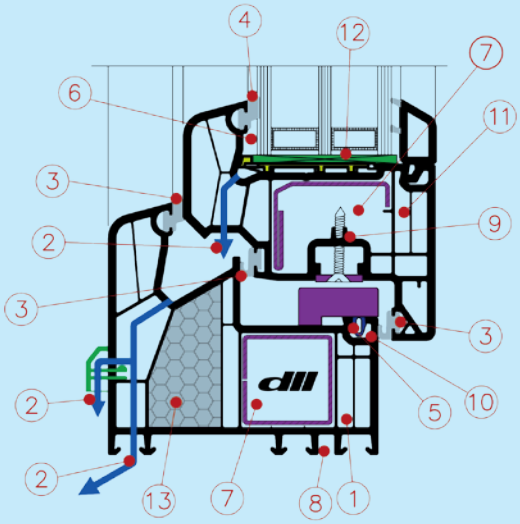

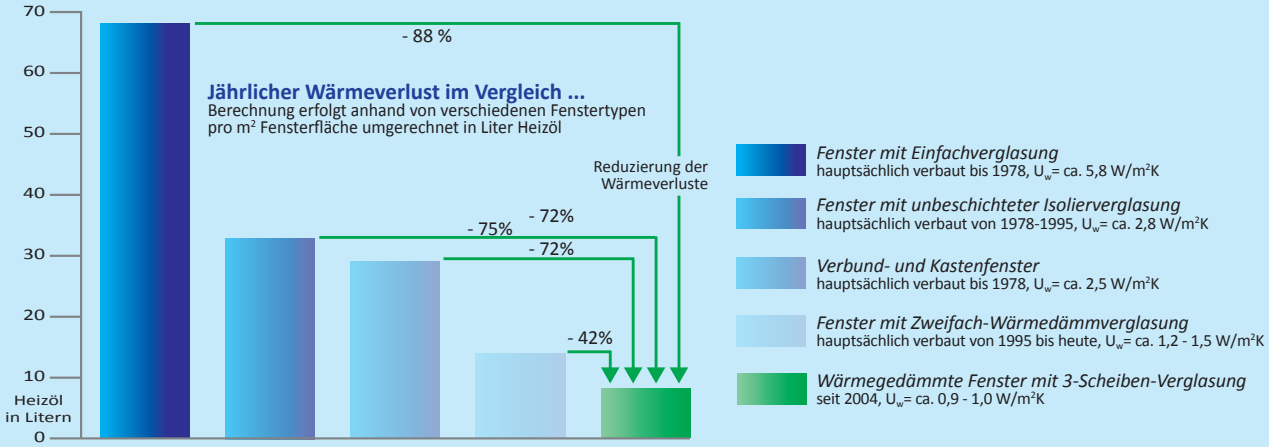

Varianten:

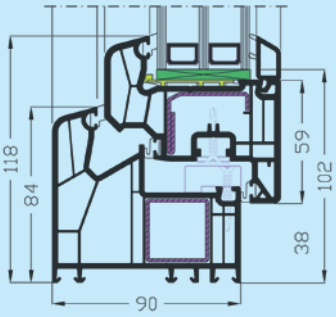

flächenversetzt

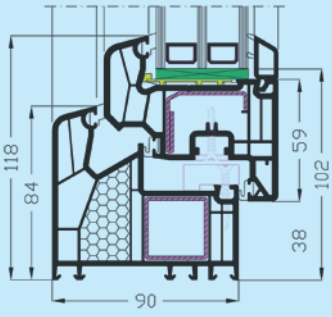

flächenversetzt
Thermo-Ausführung

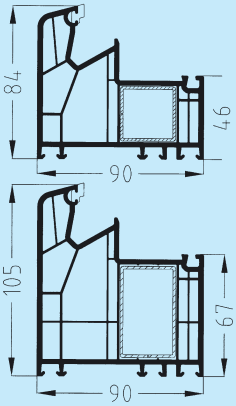

Rahmenvarianten

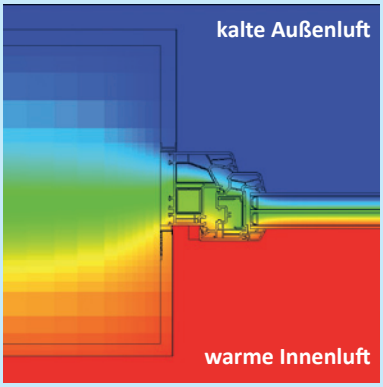

Verwendbarkeit und Funktionalität:
Drehkipp-, Dreh-, Kipp-, Stulpfenster, ein- und mehrflügelig, fest stehend oder kombinierbar. Balkon und Terrassentür, Normalfenster, Wärmedämm-, Schallschutz- und Sicherheitsfenster. Glassprossen innenliegend, aufgeklebt und glasteilend.

Wärmedurchgangskoeffizient: U_f-Wert 1,0 W/m²K / Thermo-Ausführung U_f-Wert 0,97 W/m²
(U_w-Wert bis 0,77 W/m²K möglich).

Güteüberwachung:
Gütegemeinschaft Kunststoff-Fenster
Güteprüfung nach RAL Gütezeichen Kunststoff-Fenster
Eignungsnachweis nach RAL-GZ 695

Beschläge:
Güte- und systemgeprüfter Markenbeschlag, RAL geprüft. Griffoliven individuell verwendbar. Die Basissicherheit ist im Standard enthalten. Wirksamer Aushebelschutz durch verstellbare Pilzkopf-Achtkantverschlussbolzen mit Stahl-Schließblechen und zusätzlichen Standardverriegelungen.

Physikalische Anforderungen:
Einsatzempfehlung für Fenster und Außentüren (DIN 18055 und 18056)
Wiederstandsfähigkeit bei Windlast (EN 12210)
Schlagregendichtheit (EN 12208); Luftdurchlässigkeit (EN 12207)
Wärmedämmung nach DIN 4108, EN 10077 und EnEV
Schallschutz VDI 2719 SSK, SSK II bis V
Einbruchhemmung nach DIN V ENV 1627 - 1630

Neue Fenster
Klimaschutz mit Durchblick

drinkuth

Technische Änderungen vorbehalten / Stand Oktober 2010